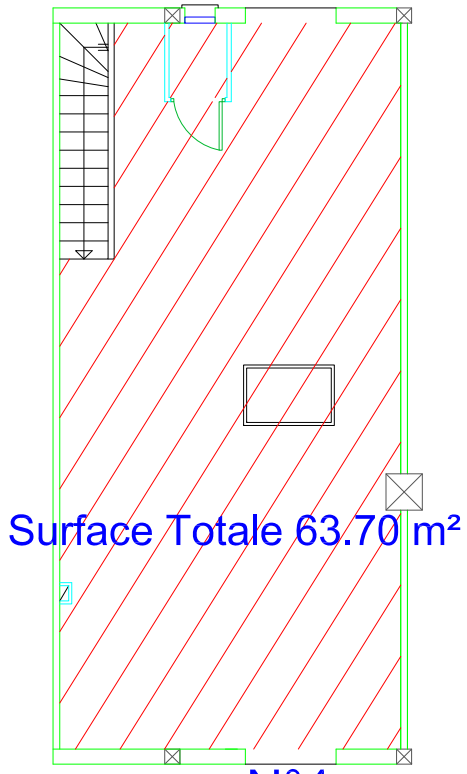

Étage

Surface Totale 63.70 m²

N°4

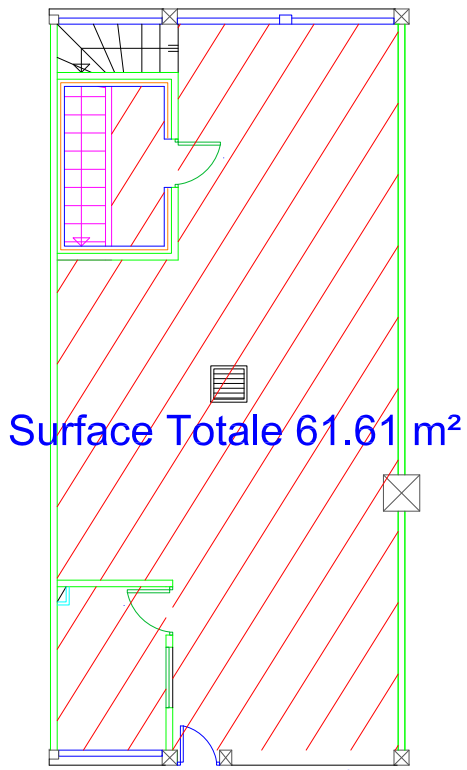

RDC

Surface Totale 61.61 m²

N°4

Régie Port de DIEPPE
Ports de NORMANDIE

Régie Dieppoise des activités portuaires
1 quai du Tonkin 76 201 Dieppe

Date: 12/12/2022

Echelle : 1/125

Format : A3

Chargé d'affaire	Dessinateur
Patricia NIQUET	Christophe BOULARD

Port de Dieppe

Quai Gallieni

AOT surface case n°4
Plan de principe du RDC de l'étage

Référence :=:\patricia niquet\plan aot cases à marée quai gallieni\dossier autocad\plan aot cases à marée quai gallieni